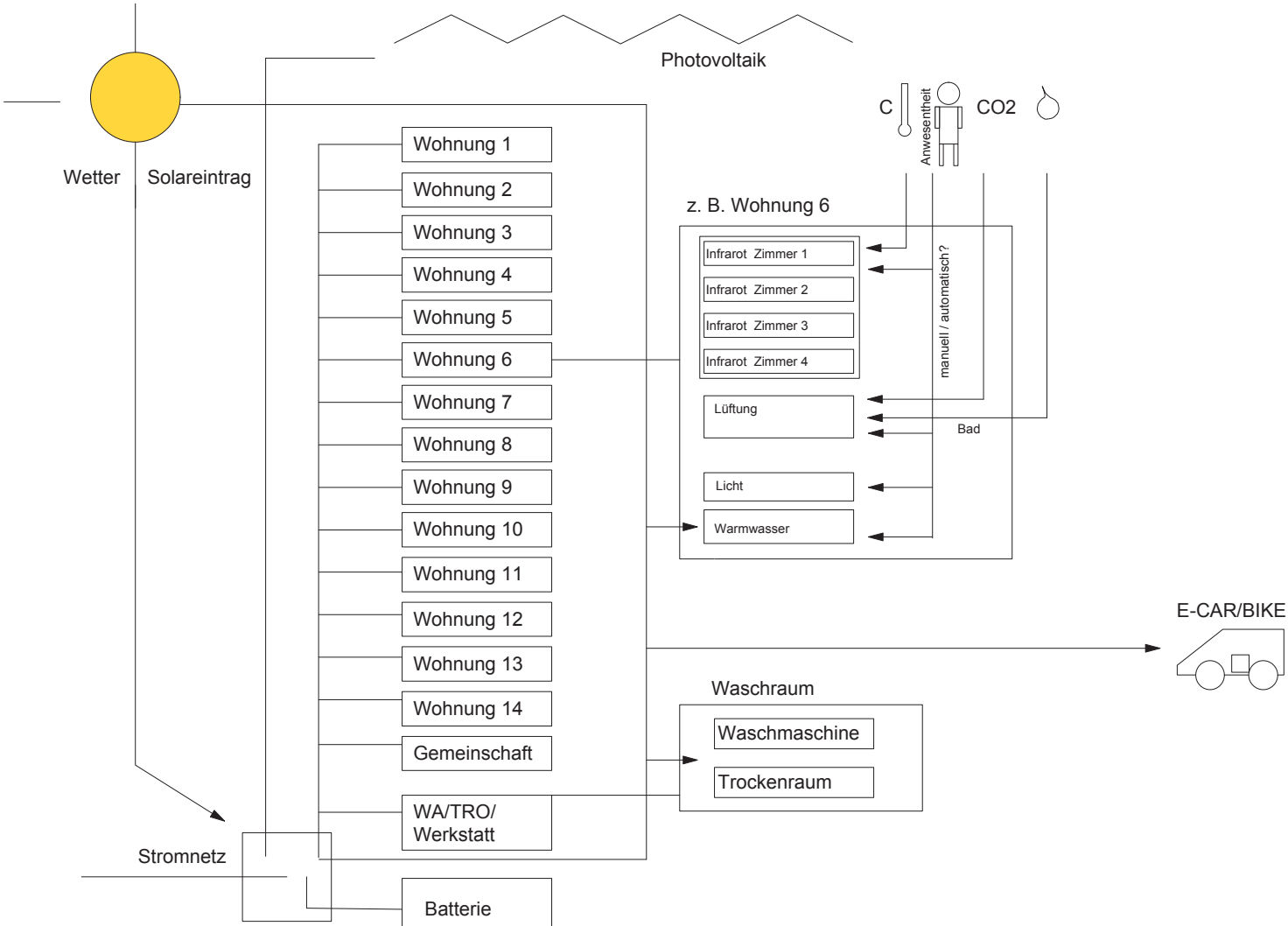
Photovoltaik
Wetter
Solareintrag
C
Anwesenheit
CO2
Wohnung 1
Wohnung 2
Wohnung 3
Wohnung 4
Wohnung 5
Wohnung 6
Wohnung 7
Wohnung 8
Wohnung 9
Wohnung 10
Wohnung 11
Wohnung 12
Wohnung 13
Wohnung 14
Gemeinschaft
WA/TRO/
Werkstatt
z. B. Wohnung 6
Infrarot Zimmer 1
Infrarot Zimmer 2
Infrarot Zimmer 3
Infrarot Zimmer 4
manuell / automatisch?
Lüftung
Bad
Licht
Warmwasser
E-CAR/BIKE
Waschraum
Waschmaschine
Trockenraum
Stromnetz
Batterie